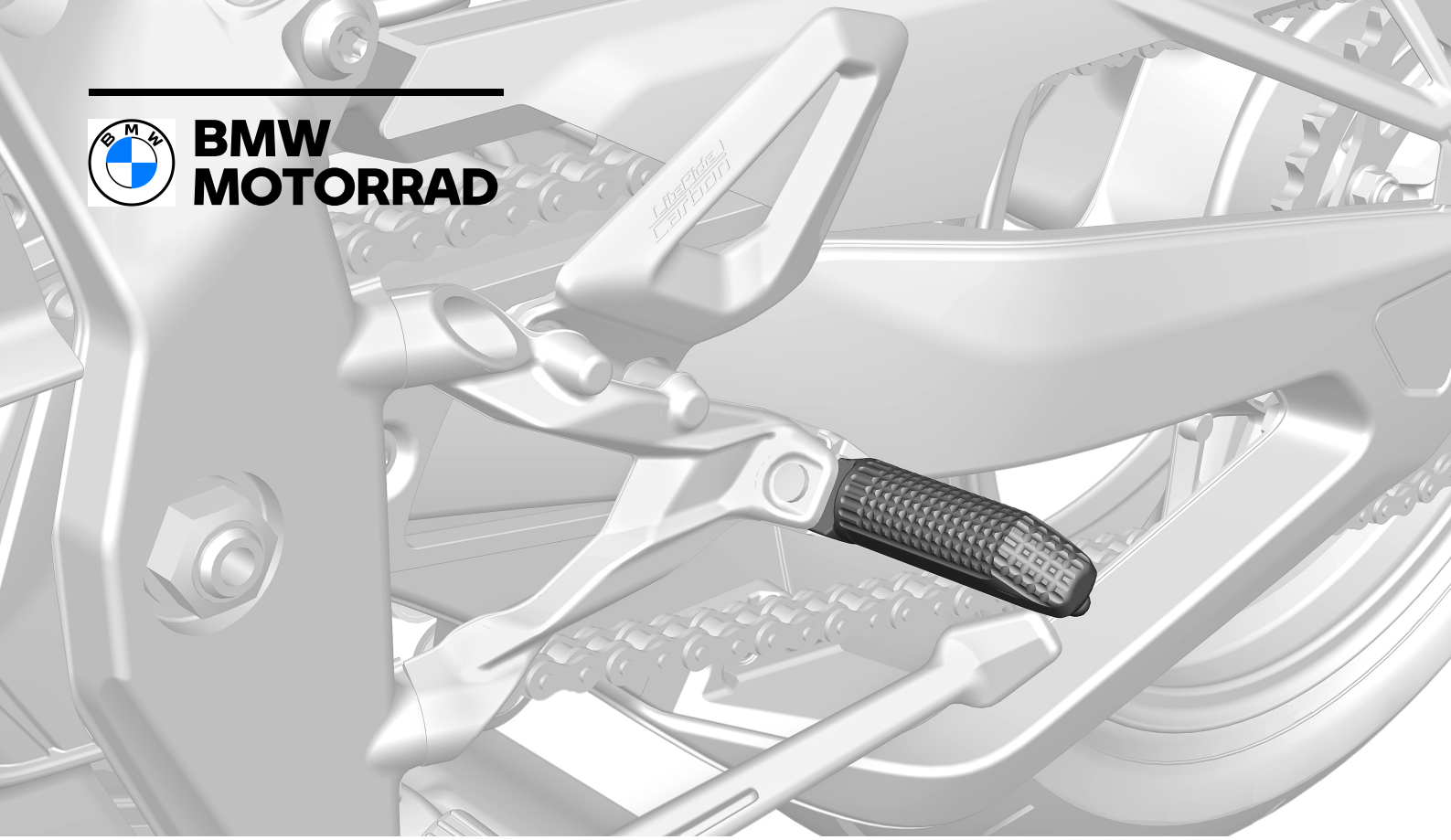

BMW MOTORRAD

Einbauanleitung

M FAHRERFUßRASTEN

S 1000 RR

MAKE LIFE A RIDE

LESEN SIE DIESE ANLEITUNG UNBEDINGT VOR BEGINN DER EINBAUARBEITEN SORGFÄLTIG UND VOLLSTÄNDIG.

Wir freuen uns, dass Sie sich für Sonderzubehör von BMW Motorrad entschieden haben, mit dem Sie Ihr Fahrzeug Ihren ganz persönlichen Bedürfnissen anpassen können.

Damit Sie Freude an Ihrem neuen Zubehör haben, ist Sicherheit oberstes Gebot. Zur Durchführung einiger Arbeiten sind ggf. spezielle Werkzeuge und ein fundiertes Fachwissen notwendig. Im Zweifel wenden Sie sich an eine Fachwerkstatt, am besten an Ihren BMW Motorrad Partner.

Da wir Ihnen eine Vielzahl typgeprüftes Zubehör und Sonderausstattungen anbieten, können wir in dieser Einbauanleitung leider nicht auf alle Ausstattungsvarianten eingehen. Deshalb beschränken wir uns auf die Basisvariante des jeweiligen Modells. Das Ab- und Anbauen von weiterem, eventuell eingebautem Zubehör ist in der jeweiligen Einbauanleitung beschrieben. Sollten die erforderlichen Anleitungen nicht mehr in Ihrem Besitz sein, wenden Sie sich bitte an Ihren BMW Motorrad Partner.

Bei allen Fragen rund um Ihr Motorrad und sämtliches Zubehör steht Ihnen Ihr BMW Motorrad Partner jederzeit gern mit Rat und Tat zur Seite.

Viel Freude mit Ihrer BMW sowie eine gute und sichere Fahrt wünscht Ihnen BMW Motorrad.

FOLGENDE SYMBOLE WERDEN IN DIESER ANLEITUNG FÜR HINWEISE VERWENDET:

⚠ VORSICHT

Gefährdung mit niedrigem Risikograd. Nicht-Vermeidung kann zu einer geringfügigen oder mäßigen Verletzung führen.

⚠ GEFAHR

Gefährdung mit hohem Risikograd. Nicht-Vermeidung führt zum Tod oder einer schweren Verletzung.

HINWEIS

Besondere Hinweise zur besseren Handhabung bei Bedien-, Kontroll- und Einstellvorgängen sowie Pflegearbeiten.

⚠ WARNUNG

Gefährdung mit mittlerem Risikograd. Nicht-Vermeidung kann zum Tod oder einer schweren Verletzung führen.

ACHTUNG

Besondere Hinweise und Vorsichtsmaßnahmen. Nicht-Beachtung kann zu eine Beschädigung des Fahrzeugs oder Zubehörs und somit zum Gewährleistungsausschluss führen.

Anziehdrehmoment

Schrauben und Muttern werden nach DIN/ISO festgezogen. Abweichende Anziehdrehmomente werden angegeben. Nichtbeachtung kann zu Beschädigungen des Fahrzeugs oder Zubehörs bzw. zur Gefährdung des Fahrers führen.

- ▶ Beginn der Haupttätigkeit
- ▷ Beginn der Nebentätigkeit
- • Tätigkeitsanweisung
- ◀ Ende der Haupttätigkeit
- ◁ Ende der Nebentätigkeit
- ◇ Ende der Gültigkeitsauszeichnung BST (Baustand), SA (Sonderausstattung) oder SZ (Sonderzubehör)

© 2021 Bayerische Motoren Werke Aktiengesellschaft
80788 München, Deutschland
Nachdruck, auch auszugsweise, nur mit schriftlicher Genehmigung von BMW Motorrad, Aftersales.
Gedruckt in Deutschland.
Änderungen und Irrtümer vorbehalten.
Alle Rechte vorbehalten.

M Fahrerfußrasten

Benötigte Werkzeuge

- Schlitzschraubendreher
- Torxschlüsselsatz
- Zange
- Drehmomentschlüssel

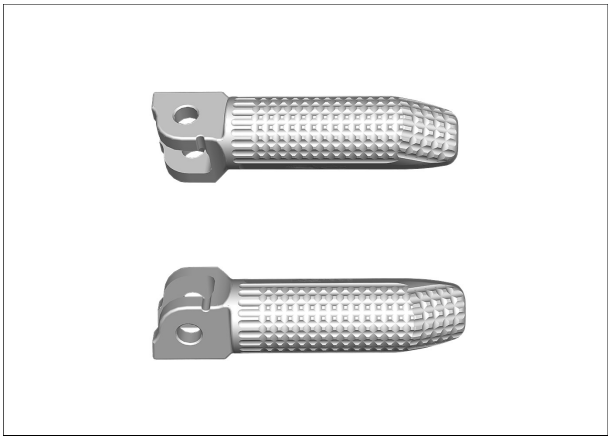

Lieferumfang

– M Fahrerfußraste, links	1
– M Fahrerfußraste, rechts	1

Allgemeine Hinweise

ACHTUNG

Unsicher abgestelltes Fahrzeug
Bauteilschaden durch Umfallen
• Fahrzeug sicher abstellen.

WARNUNG

Kinder und Haustiere im Arbeitsbereich
Personenschaden
• Kinder und Haustiere vom Arbeitsbereich fernhalten.

VORSICHT

Tragen von Schmuck während der Arbeit
Unfallgefahr durch Hängenbleiben oder elektrischen Kurzschluss
• Vor Beginn der Arbeiten Schmuck (Ringe, Ketten, Armbanduhr etc.) ablegen.

HINWEIS

Nach Montage des Nachrüstsatzes durch eine Werkstatt, ist diese Einbauanleitung dem Kunden auszuhändigen.
Nachrüstsatz nur mit dieser Einbauanleitung an Dritte weitergeben.

77 25 011 Fahrerfußrasten einbauen

Zusatzarbeiten: 46 52 510 Spezialwerkzeug Hinterradständer an- und abbauen (bei Motorrädern ohne Kippständer)

1

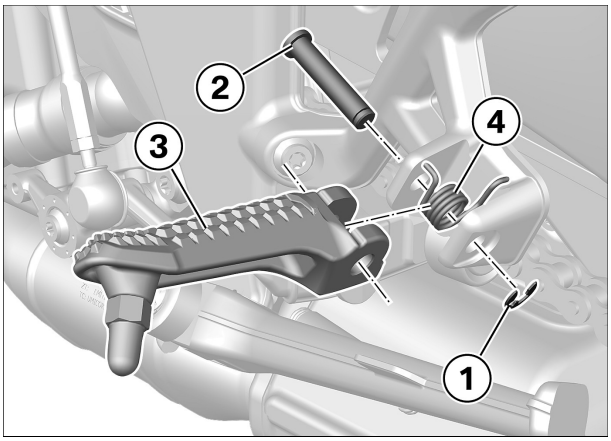

▶ **Fußraste links ausbauen**

- Sicherungsring **(1)** ausbauen.
- Bolzen **(2)** ausbauen.
- Fußraste **(3)** mit Feder **(4)** ausbauen.

◀

2

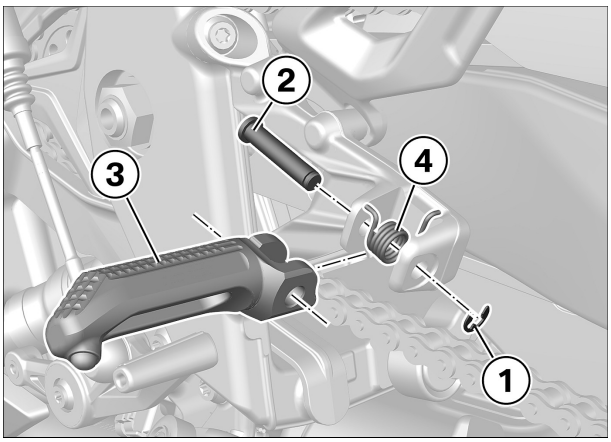

▶ **M Fahrerfußraste links einbauen**

- Bauteile reinigen und schmieren.

Schmiermittel	
Staburags NBU 30 PTM	07 55 9 056 992

- Fahrerfußraste **(3)** mit Feder **(4)** ansetzen.
- Bolzen **(2)** einbauen.
- Sicherungsring **(1)** einbauen.

◀

3

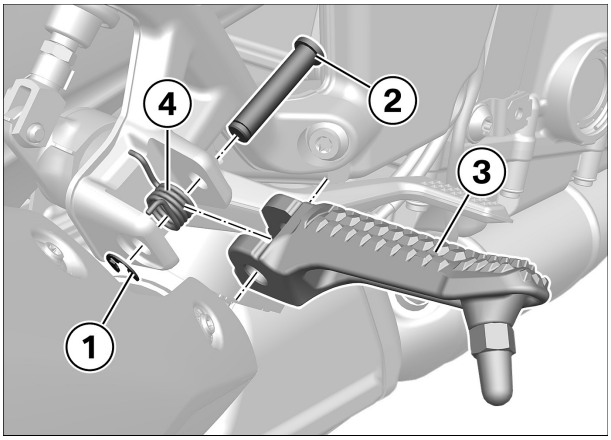

▶ Fußraste rechts ausbauen

- Sicherungsring **(1)** ausbauen.
- Bolzen **(2)** ausbauen.
- Fußraste **(3)** mit Feder **(4)** ausbauen.

◀

4

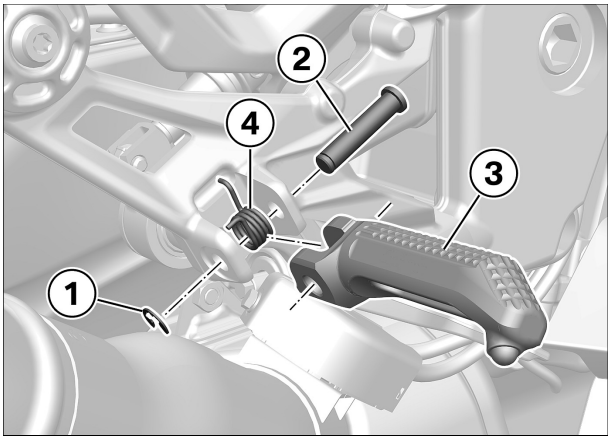

▶ M Fahrerfußraste rechts einbauen

- Bauteile reinigen und schmieren.

Schmiermittel	
Staburags NBU 30 PTM	07 55 9 056 992

- Fahrerfußraste **(3)** mit Feder **(4)** ansetzen.
- Bolzen **(2)** einbauen.
- Sicherungsring **(1)** einbauen.

◀

5

▶ Endkontrolle der durchgeführten Arbeiten

- Folgendes sicherstellen:
  - Das Ziel der durchgeführten Arbeit wurde erreicht.
  - Alle Betriebsstoffe sind eingefüllt und die Flüssigkeiten haben den korrekten Füllstand.
  - Alle gelösten Schraubverbindungen wurden wieder korrekt angezogen.
  - Das Kraftstoffsystem ist dicht.
  - Die Beleuchtungs- und Signalanlage funktioniert und das Fahrzeug ist verkehrssicher.
  - Die Bremsbeläge der Vorder- und Hinterradbremse liegen an den Bremsscheiben an.

▷ Funktionstest Motorstart-Unterdrückung

Prüfen

- Not-Aus-Schalter in Stellung ("ON") schalten.

- Getriebe in Leerlauf schalten.
- Zündung einschalten.

» Neutralkontrollleuchte "N" leuchtet.

- Gang einlegen.

» Neutralkontrollleuchte "N" geht aus.

- Anlassdruckschalter betätigen.

» Starter läuft **nicht**.

- Seitenstütze ausklappen.
- Kupplung ziehen.
- Anlassdruckschalter betätigen.

» Starter läuft **nicht**.

- Seitenstütze einklappen.
- Anlassdruckschalter bei gezogener Kupplung betätigen.

» Starter läuft.

Resultat
Nicht alle Prüfschritte wurden erfüllt.

Maßnahme

- Die entsprechenden Bauteile mit BMW Motorrad Diagnosesystem prüfen.

◁
◀