BMW Motorrad

Einbauanleitung

Anbausatz für Tourenkoffer oder Softkoffer

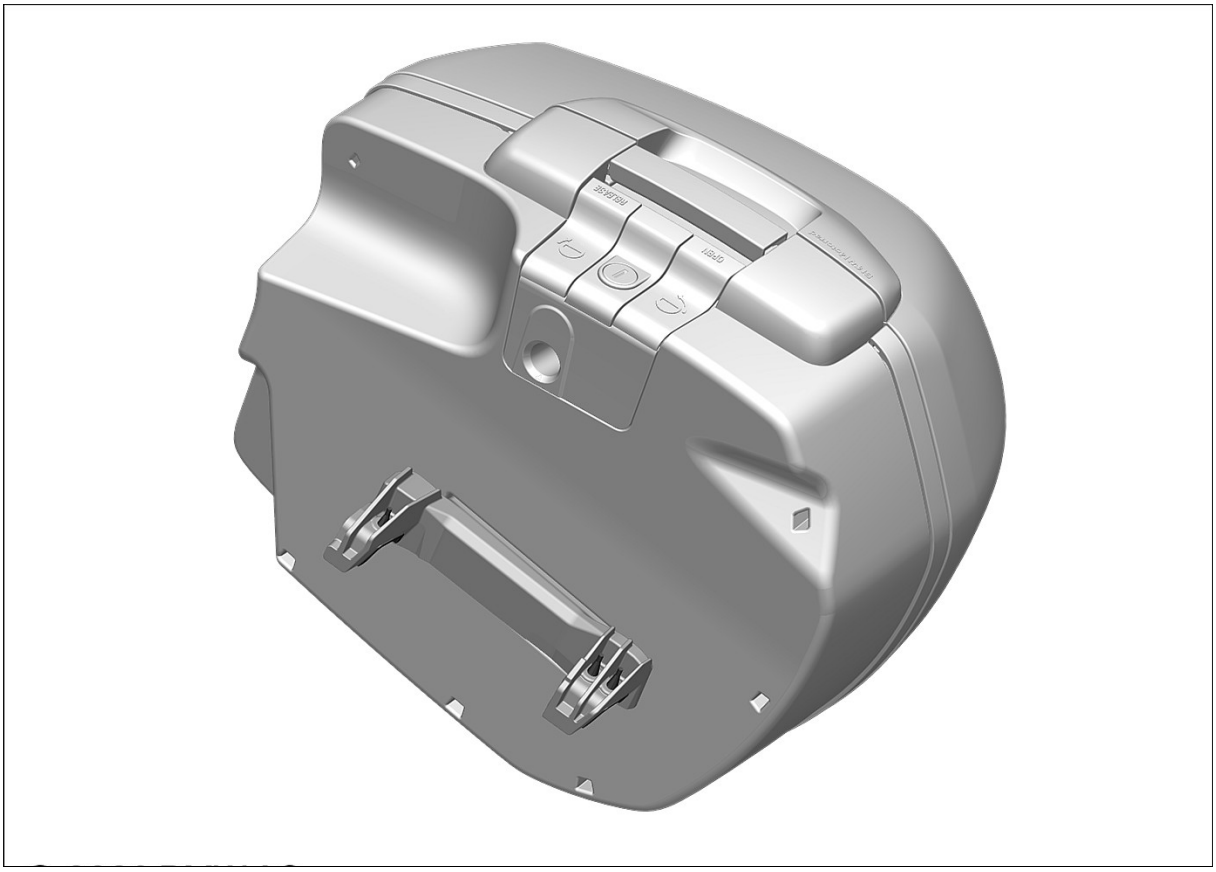

Bestell-Nr. 77 01 5 A22 360 BMW Motorrad 04/2020

Lesen Sie diese Anleitung unbedingt vor Beginn der Einbauarbeiten sorgfältig und vollständig.

Wir freuen uns, dass Sie sich für Sonderzubehör von BMW Motorrad entschieden haben, mit dem Sie Ihr Fahrzeug Ihren ganz persönlichen Bedürfnissen anpassen können.

Damit Sie Freude an Ihrem neuen Zubehör haben, ist Sicherheit oberstes Gebot. Zur Durchführung einiger Arbeiten sind ggf. spezielle Werkzeuge und ein fundiertes Fachwissen notwendig. Im Zweifel wenden Sie sich an eine Fachwerkstatt, am besten an Ihren BMW Motorrad Partner.

Da wir Ihnen eine Vielzahl typgeprüftes Zubehör und Sonderausstattungen anbieten, können wir in dieser Einbauanleitung leider nicht auf alle Ausstattungsvarianten eingehen. Deshalb beschränken wir uns auf die Basisvariante des jeweiligen Modells. Das Ab- und Anbauen von weiterem, eventuell eingebautem Zubehör ist in der jeweiligen Einbauanleitung beschrieben. Sollten die erforderlichen Anleitungen nicht mehr in Ihrem Besitz sein, wenden Sie sich bitte an Ihren BMW Motorrad Partner.

Bei allen Fragen rund um Ihr Motorrad und sämtliches Zubehör steht Ihnen Ihr BMW Motorrad Partner jederzeit gern mit Rat und Tat zur Seite.

Viel Freude mit Ihrer BMW sowie eine gute und sichere Fahrt wünscht Ihnen BMW Motorrad.

Folgende Symbole werden in dieser Anleitung für Hinweise verwendet:

VORSICHT

Gefährdung mit niedrigem Risikograd. Nicht-Vermeidung kann zu einer geringfügigen oder mäßigen Verletzung führen.

WARNUNG

Gefährdung mit mittlerem Risikograd. Nicht-Vermeidung kann zum Tod oder einer schweren Verletzung führen.

GEFAHR

Gefährdung mit hohem Risikograd. Nicht-Vermeidung führt zum Tod oder einer schweren Verletzung.

ACHTUNG

Besondere Hinweise und Vorsichtsmaßnahmen. Nicht-Beachtung kann zu eine Beschädigung des Fahrzeugs oder Zubehörs und somit zum Gewährleistungsausschluss führen.

HINWEIS

Besondere Hinweise zur besseren Handhabung bei Bedien-, Kontroll- und Einstellvorgängen sowie Pflegearbeiten.

Anziehdrehmoment

Schrauben und Muttern werden nach DIN/ISO festgezogen. Abweichende Anziehdrehmomente werden angegeben. Nichtbeachtung kann zu Beschädigungen des Fahrzeugs oder Zubehörs bzw. zur Gefährdung des Fahrers führen.

- ▶ Beginn der Haupttätigkeit
- ▷ Beginn der Nebentätigkeit
- • Tätigkeitsanweisung
- ◀ Ende der Haupttätigkeit
- ◁ Ende der Nebentätigkeit
- ◇ Ende der Gültigkeitsauszeichnung BST (Baustand), SA (Sonderausstattung) oder SZ (Sonderzubehör)

© 2020 Bayerische Motoren Werke Aktiengesellschaft
80788 München, Deutschland
Nachdruck, auch auszugsweise, nur mit schriftlicher Genehmigung von BMW Motorrad, Aftersales.
Gedruckt in Deutschland.
Änderungen und Irrtümer vorbehalten.
Alle Rechte vorbehalten.

Bestell-Nr. 77 01 5 A22 360 04/2020

Anbausatz für Tourenkoffer oder Softkoffer

Benötigte Werkzeuge

- Torx-Schlüsselsatz
- Drehmomentschlüssel

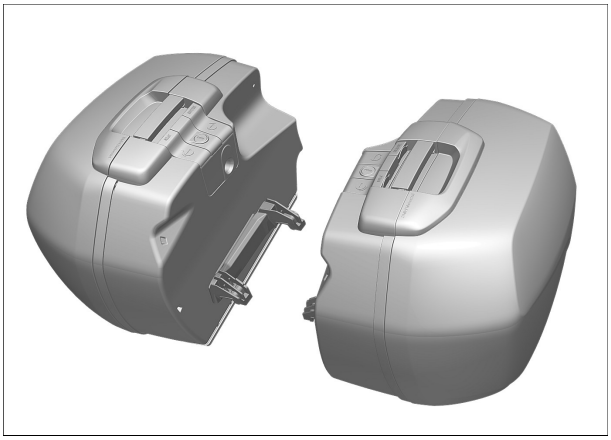

– mit Tourenkoffer[SZ]

Lieferumfang

- Tourenkoffer links◇
- Tourenkoffer rechts◇

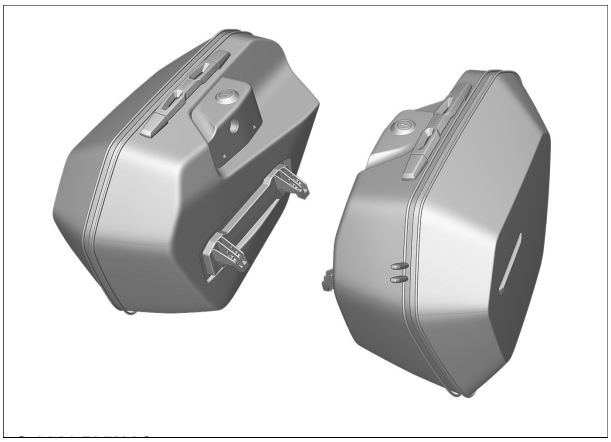

– mit Softkoffer[SZ]

Lieferumfang

- Softkoffer links◇
- Softkoffer rechts◇

– mit Tourenkoffer[SZ]

Zusätzlich wird benötigt

- Hakenleiste links◇
- Hakenleiste rechts◇

– mit Softkoffer[SZ]

Zusätzlich wird benötigt

– Hakenleiste links◇

– Hakenleiste rechts◇

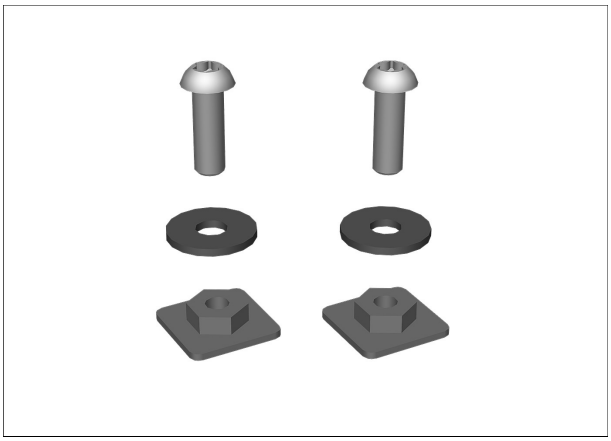

Zusätzlich wird benötigt pro Seite

– Schiebestück mit Gewinde	2 Stück
– Linsenschraube M6 x 18	2 Stück
– Unterlegscheibe	2 Stück

Allgemeine Hinweise

ACHTUNG

Unsicher abgestelltes Fahrzeug
Bauteilschaden durch Umfallen
• Fahrzeug sicher abstellen.

WARNUNG

Kinder und Haustiere im Arbeitsbereich
Personenschaden
• Kinder und Haustiere vom Arbeitsbereich fernhalten.

VORSICHT

Tragen von Schmuck während der Arbeit
Unfallgefahr durch Hängenbleiben oder elektrischen Kurzschluss
• Vor Beginn der Arbeiten Schmuck (Ringe, Ketten, Armbanduhr etc.) ablegen.

HINWEIS

Nach Montage des Nachrüstsatzes durch eine Werkstatt, ist diese Einbauanleitung dem Kunden auszuhändigen.
Nachrüstsatz nur mit dieser Einbauanleitung an Dritte weitergeben.

77 41 010 Koffersatz einbauen

– mit Kofferhalter links/rechts[SA] (0681)

HINWEIS

Die Anleitung beschreibt den Einbau von Softkoffern und Tourenkoffern. Bitte die entsprechende Variante wählen.◇

– ohne Kippständer[SA] (0636)

Zusatzarbeiten: 46 52 510 Spezialwerkzeug Hinterradständer an- und abbauen (bei Motorrädern ohne Kippständer)◇

1

– mit Softkoffer[SZ]

▶ **Schließzylinder in Koffer einbauen**

HINWEIS

Niemals den Schlüssel aus dem ausgebauten Schließzylinder ziehen, da die Schließplättchen herausspringen würden.

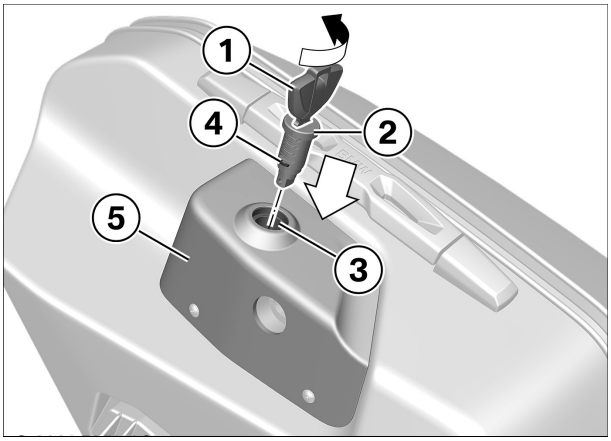

- Schlüssel **(1)** in Schließzylinder **(2)** einstecken.
- Schließzylinder **(2)** schmieren.

Schmiermittel	
Unirex S 2	83 23 9 416 138

- Schlüssel **(1)** mit Schließzylinder **(2)** in Schlossgehäuse **(3)** einbauen. Dabei darauf achten, dass das Halteplättchen **(4)** in Richtung Kofferrückwand **(5)** zeigt.
- Schließzylinder **(2)** mit Schlüssel **(1)** gegen den Uhrzeigersinn drehen bis das Halteplättchen **(4)** im Schlossgehäuse **(3)** einrastet.◇

◀

2

– mit Softkoffer[SZ]

▶ **Koffer öffnen**

- Koffer öffnen und Innenfutter mittels Reissverschluss von Kofferrückwand lösen.◇

◀

3

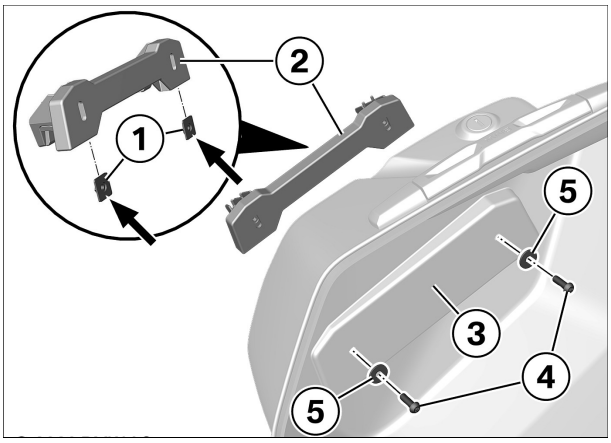

– mit Softkoffer[SZ]

▶ **Hakenleiste vormontieren**

- Schiebestücke mit Gewinde **(1)** von unten in entsprechende Hakenleiste **(2)** einsetzen. Dabei auf korrekten Einbau achten.

» Flächen **(Pfeile)** von Schiebestücken **(1)** sind Richtung Koffer gerichtet.

⚠ WARNUNG

Fehlende Unterlegscheiben oder Einbau anderer Unterlegscheiben.
Beschädigung oder Abriss des Koffers.
- Nur die im Lieferumfang enthaltenen Unterlegscheiben verwenden.

- Hakenleiste **(2)** an vorgesehener Ausbuchtung **(3)** an Kofferrückseite ansetzen und Schrauben **(4)** mit Unterlegscheiben **(5)** handfest einbauen.◇

◀

4

– mit Softkoffer[SZ]

▶ **Koffer einbauen und Hakenleiste einstellen**

Voraussetzung
Den Koffer im geöffneten Zustand am Fahrzeug einbauen.

⚠ WARNUNG

Unsachgemäß befestigte Koffer.
Beeinträchtigung der Fahrsicherheit.
- Koffer dürfen nicht wackeln und müssen spielfrei sein. Wenn nach längerem Gebrauch etwas Spiel feststellbar ist, die Auflage nachjustieren.

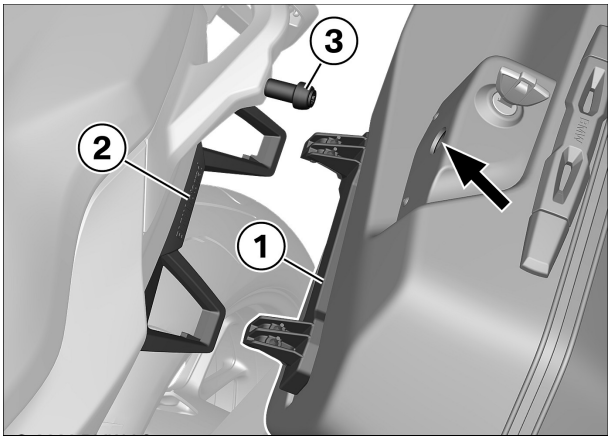

- Koffer mit Hakenleiste **(1)** von oben an Kofferhalter **(2)** einhängen.
- Koffer oben zum Fahrzeug kippen und mit Aufnahme **(Pfeil)** an Befestigungspilz **(3)** ansetzen.

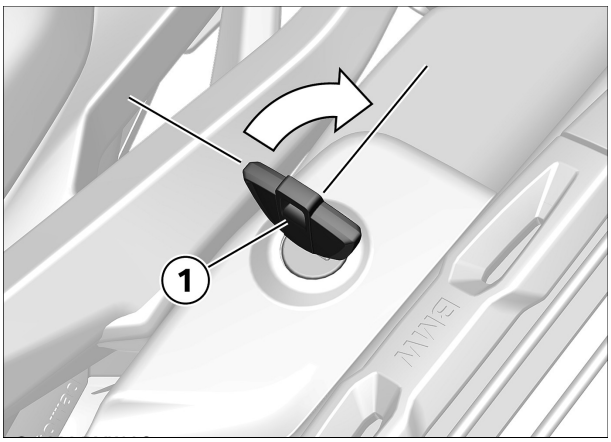

- Schlüssel **(1)** entgegen der Fahrtrichtung drehen und Koffer andrücken.

» Befestigungspilz ist jetzt verriegelt.

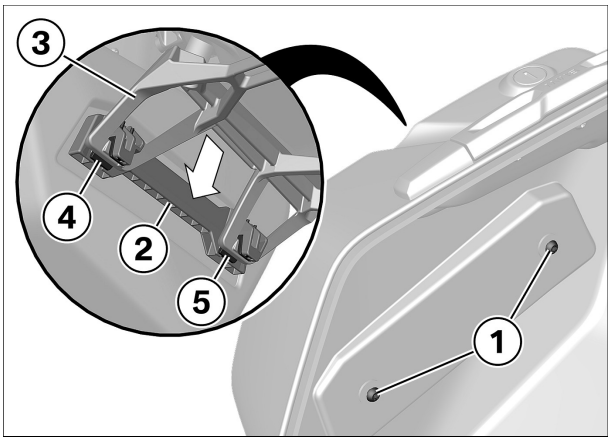

- Sicherstellen, dass Schrauben **(1)** für Hakenleiste **(2)** gelockert sind.
- Hakenleiste **(2)** auf Kofferhalter **(3)** nach unten drücken. Darauf achten, dass Gummiauflagen **(4)** und **(5)** vollständig auf Kofferhalter **(3)** aufliegen.
- Schrauben **(1)** festziehen.

Anziehdrehmomente		
Hakenleiste an Koffer		
M6 x 18, Schraube erneuern Schraubensicherung (mikroverkapselt)	8 Nm	

- Hakenleiste auf anderer Fahrzeugseite entsprechend anbauen und einstellen.◇

◀

5

– mit Softkoffer[SZ]

▶ **Koffer schließen**

- Innenfutter an Kofferrückwand positionieren und mittels Reissverschluss befestigen.
- Koffer schließen.◇

◀

6

– mit Tourenkoffer[SZ]

▶ **Schließzylinder in Koffer einbauen**

HINWEIS

Niemals den Schlüssel aus dem ausgebauten Schließzylinder ziehen, da die Schließplättchen herausspringen würden.

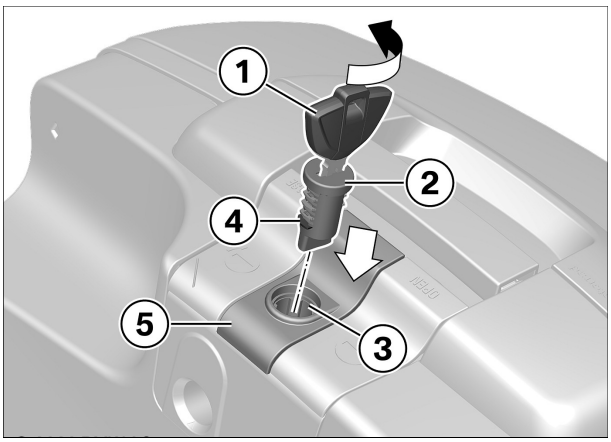

- Schlüssel **(1)** in Schließzylinder **(2)** einstecken.
- Schließzylinder **(2)** schmieren.

Schmiermittel	
Unirex S 2	83 23 9 416 138

- Schlüssel **(1)** mit Schließzylinder **(2)** in Schlossgehäuse **(3)** einbauen. Dabei darauf achten, dass das Halteplättchen **(4)** in Richtung Kofferrückwand **(5)** zeigt.
- Schließzylinder **(2)** mit Schlüssel **(1)** gegen den Uhrzeigersinn drehen bis das Halteplättchen **(4)** im Schlossgehäuse **(3)** einrastet.◇

◀

7

– mit Tourenkoffer[SZ]

▶ **Koffer öffnen**

- Koffer öffnen (siehe Betriebsanleitung).◇

◀

8

– mit Tourenkoffer[SZ]

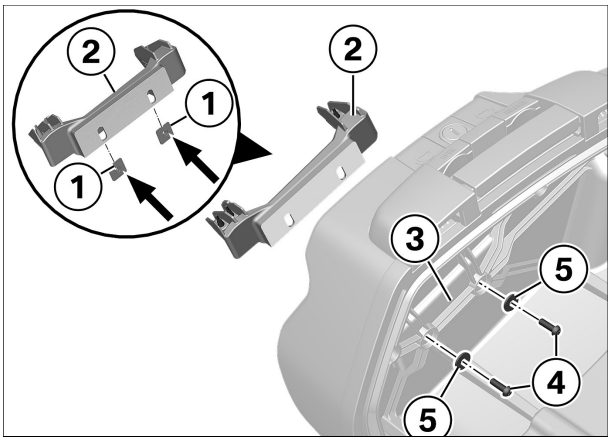

▶ **Hakenleiste vormontieren**

- Schiebestücke mit Gewinde **(1)** von unten in entsprechende Hakenleiste **(2)** einsetzen. Dabei auf korrekten Einbau achten.

» Flächen **(Pfeile)** von Schiebestücken **(1)** sind Richtung Koffer gerichtet.

⚠ WARNUNG

Fehlende Unterlegscheiben oder Einbau anderer Unterlegscheiben.
Beschädigung oder Abriss des Koffers.
- Nur die im Lieferumfang enthaltenen Unterlegscheiben verwenden.

- Hakenleiste **(2)** an vorgesehener Ausbuchtung **(3)** an Kofferrückseite ansetzen und Schrauben **(4)** mit Unterlegscheiben **(5)** handfest einbauen.◇

◀

9

– mit Tourenkoffer[SZ]

▶ **Koffer einbauen und Hakenleiste einstellen**

Voraussetzung
Den Koffer im geöffneten Zustand am Fahrzeug einbauen.

⚠ WARNUNG

Unsachgemäß befestigte Koffer.
Beeinträchtigung der Fahrsicherheit.
- Koffer dürfen nicht wackeln und müssen spielfrei sein. Wenn nach längerem Gebrauch etwas Spiel feststellbar ist, die Auflage nachjustieren.

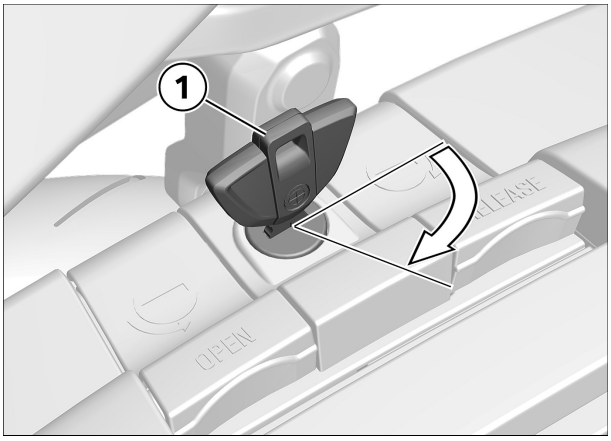

- Schlüssel **(1)** in Richtung RELEASE drehen.

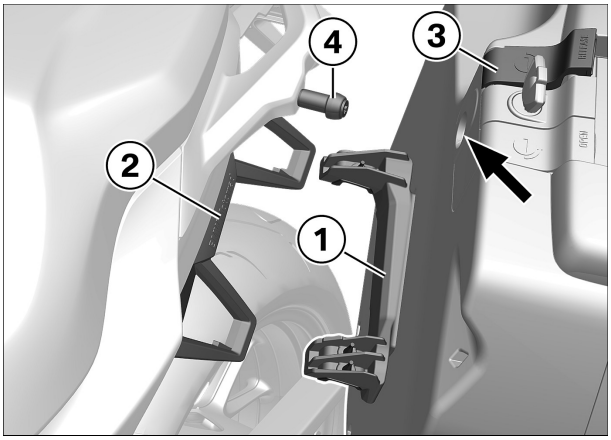

- Koffer mit Hakenleiste **(1)** von oben an Kofferhalter **(2)** einhängen.
- Entriegelungshebel **(3)** nach oben ziehen, Koffer oben zum Fahrzeug kippen und mit Aufnahme **(Pfeil)** an Befestigungspilz **(4)** ansetzen.
- Koffer andrücken bis Befestigungspilz **(4)** am hinteren Ende der Aufnahme **(Pfeil)** ansteht. Danach Entriegelungshebel **(3)** nach unten drücken.

» Befestigungspilz ist jetzt verriegelt.

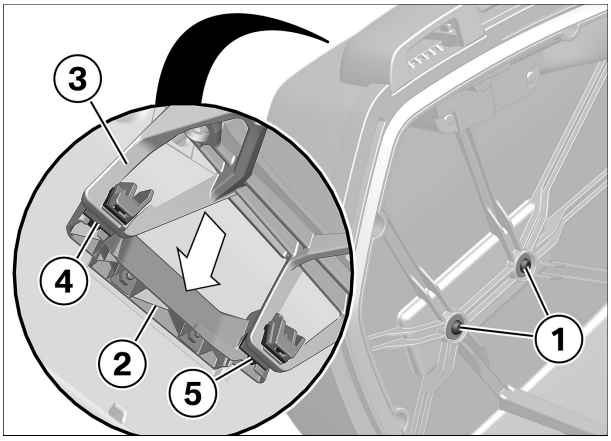

- Sicherstellen, dass Schrauben **(1)** für Hakenleiste **(2)** gelockert sind.
- Hakenleiste **(2)** auf Kofferhalter **(3)** nach unten drücken. Darauf achten, dass Gummiauflagen **(4)** und **(5)** vollständig auf Kofferhalter **(3)** aufliegen.
- Schrauben **(1)** festziehen.

Anziehdrehmomente		
Hakenleiste an Koffer		
M6 x 18, Schraube erneuern Schraubensicherung (mikroverkapselt)	8 Nm	

- Hakenleiste auf anderer Fahrzeugseite entsprechend anbauen und einstellen.◇

◀

10

– mit Tourenkoffer[SZ]

▶ **Koffer schließen**

• Koffer schließen (siehe Betriebsanleitung).◇

◀

11

▶ **Endkontrolle der durchgeführten Arbeiten**

• Folgendes sicherstellen:

– Das Ziel der durchgeführten Arbeit wurde erreicht.

– Alle Betriebsstoffe sind eingefüllt und die Flüssigkeiten haben den korrekten Füllstand.

– Alle gelösten Schraubverbindungen wurden wieder korrekt angezogen.

– Das Kraftstoffsystem ist dicht.

– Die Beleuchtungs- und Signalanlage funktioniert und das Fahrzeug ist verkehrssicher.

– Die Bremsbeläge der Vorder- und Hinterradbremse liegen an den Bremsscheiben an.

▷ **Funktionstest Motorstart-Unterdrückung**

Prüfen

• Not-Aus-Schalter in Mittelstellung schalten.

• Getriebe in Leerlauf schalten.

• Zündung einschalten.

» Neutralkontrollleuchte "N" leuchtet.

• Gang einlegen.

» Neutralkontrollleuchte "N" geht aus.

• Starterschalter betätigen.

» Starter läuft **nicht**.

• Seitenstütze ausklappen.

• Kupplung ziehen.

• Starterschalter betätigen.

» Starter läuft **nicht**.

• Seitenstütze einklappen.

• Starterschalter bei gezogener Kupplung betätigen.

» Starter läuft.

Resultat

Nicht alle Prüfschritte wurden erfüllt.

Maßnahme

• Die entsprechenden Bauteile mit BMW Motorrad Diagnosesystem prüfen.◇

◁

◀